ITALIANO

SCHEDA DI VERIFICA COMPATIBILITÀ PRODOTTI GENESIS

DATA: _____ /_____ /_____ **NOME DEL COMPILATORE:** _____

LUOGO DEL RILIEVO / NAZIONE: _____

DATI DEL VEICOLO

☐ FURGONE ☐ AUTOCARRO ☐ TRATTORE STRADALE ☐ SEMIRIMORCHIO ☐ AUTOBUS ☐ VEICOLO SPECIALE ☐ MOVIMENTO TERRA

PRODUTTORE: _____ **MODELLO:** _____

ANNO DI IMMATRICOLAZIONE: _____ **IN PRODUZIONE:** ☐ SI ☐ NO

TIPO GHIERA DI AGGANCIO

☐ BAIONETTA A 2 PUNTI ☐ FILETTATURA INTERNA ☐ FILETTATURA ESTERNA ☐ BAIONETTA A 3 PUNTI ☐ NESSUNA GHIERA

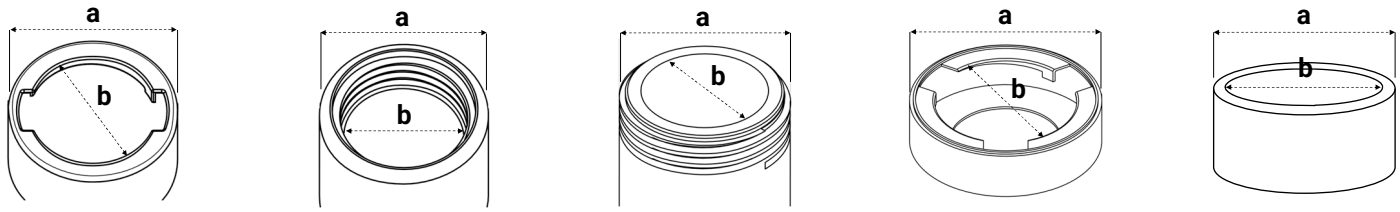

a: _____ mm b: _____ mm

a: _____ mm b: _____ mm

a: _____ mm b: _____ mm

a: _____ mm b: _____ mm

a: _____ mm b: _____ mm

ALTRI DATI

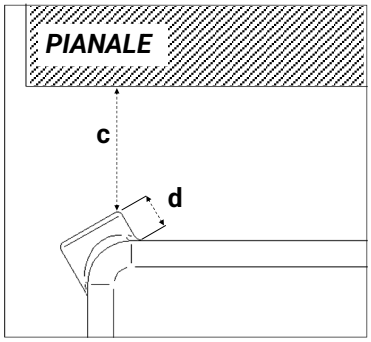

DIMENSIONI SERBATOIO

c: _____ mm

d: _____ mm

MATERIALE SERBATOIO

☐ METALLO

☐ PLASTICA

☐ PLASTICA CON GHIERA IN METALLO

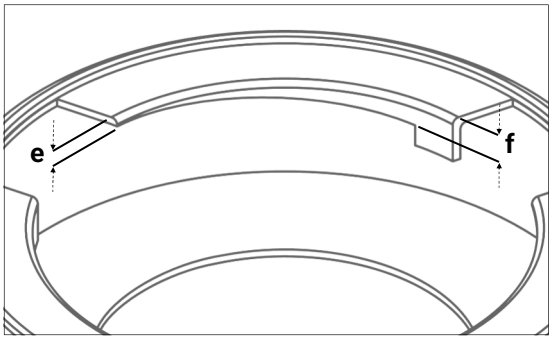

DIMENSIONI BINARIO GHIERA

e: _____ mm

f: _____ mm

FOTOGRAFIE

Realizzare 4 fotografie base utilizzando le angolature indicate dalle figure qui a fianco:

1- prospettiva frontale generale del mezzo
2- lato sinistro generale del mezzo
3- lato destro generale del mezzo
4- particolare ghiera serbatoio

Integrare con altre foto in base alle necessità specifiche.

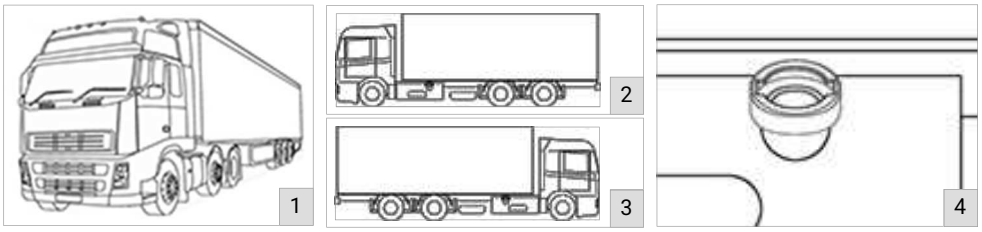

NOTE

NON COMPILARE: spazio riservato ad uso interno GENESIS.

MODELLO PRESUNTO: _____ **MODELLO TESTATO E FUNZIONANTE:** _____

LagoGENESIS srl - T. +39 0424 52 78 51 info@lagogenesis.it - www.lagogenesis.it

All rights reserved - Document version: 1.00_04/2023